PORTAHERRAMIENTAS PARA TORNO
TOOL-HOLDER FOR LATHE

Mandrinado
Boring

Porta-herramientas rígido para mandrinar. Para portaplaquitas de mango Ø16 mm. Porta-plaquitas no incluido.
Riding tool-holder intended for precision boring. For Ø16 mm. Insert holder not included.

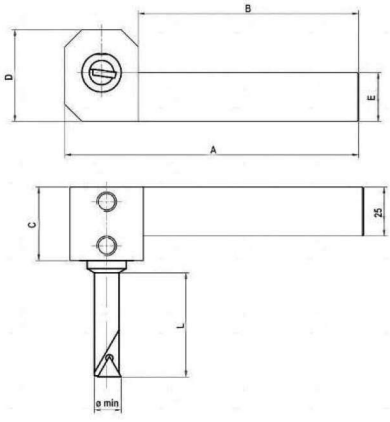

Porta-herramienta | Tool-holder								
Código Code	Referencia Reference	Tipo Type	A	B	C	D	E	Kg Kg
04012100	N18.20	Porta Htas. / Tool holder	120	90	30	37	20	0.7
04012000	N18.25	Porta Htas. / Tool holder	120	90	30	42	25	0.8