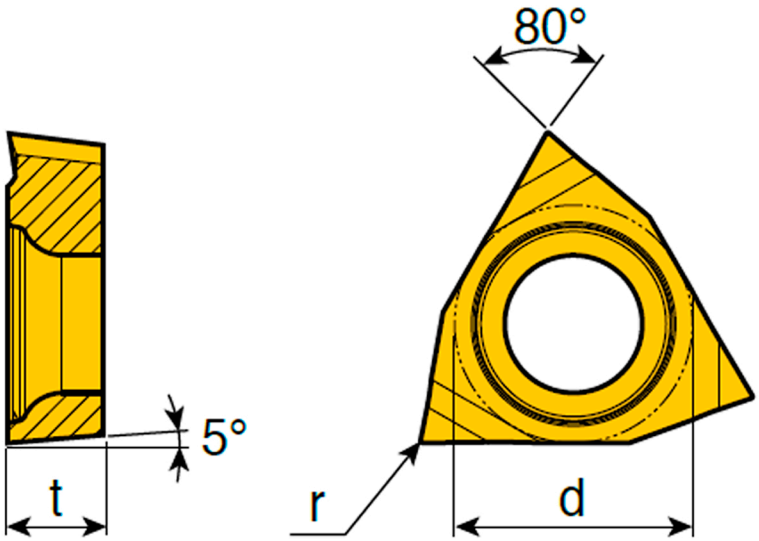

Size	Dimension (mm)		
	d	t	r
06	3.97	1.59	0.03-0.4

Insert	Designation		feed (mm/rev)	ap (mm)
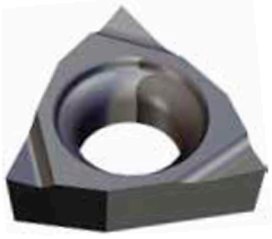 For Finishing	**WBGT**	**0601003 R-FF**	0.03-0.10	0.05-0.3
		0601003 L-FF	0.03-0.10	0.05-0.3
		060101 R-FF	0.03-0.12	0.08-0.4
		060101 L-FF	0.03-0.12	0.08-0.4
		060102 R-FF	0.03-0.15	0.1-0.4
		060102 L-FF	0.03-0.15	0.1-0.4
		060104 R-FF	0.05-0.20	0.1-0.4
		060104 L-FF	0.05-0.20	0.1-0.4
	WBMT	**060102 R-C**	0.03-0.15	0.1-0.4
		060102 L-C	0.03-0.15	0.1-0.4