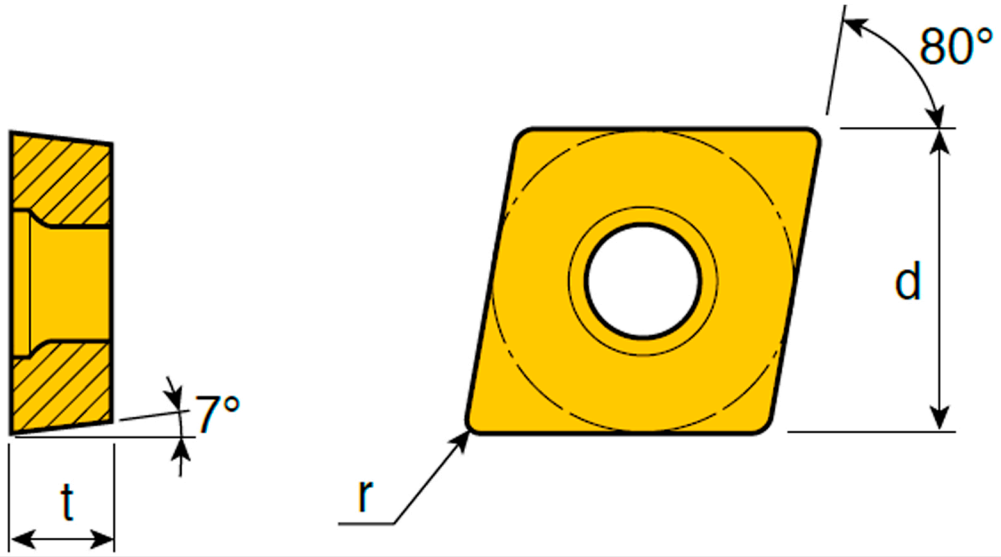

Size	Dimension (mm)		
	d	t	r
03	3.97	1.59	0.03-0.4
04	4.76	1.59	0.03-0.4
06	6.35	2.38	0.03-0.4
09	9.52	3.97	0.03-0.4

Insert	Designation			feed (mm/rev)	ap (mm)
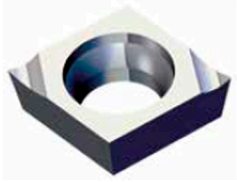 For Finishing	**CCGT**	**0301003**	**R-FF**	0.03-0.10	0.05-0.3
		0301003	**L-FF**	0.03-0.10	0.05-0.3
		030101	**R-FF**	0.03-0.12	0.08-0.4
		030101	**L-FF**	0.03-0.12	0.08-0.4
		030102	**R-FF**	0.03-0.15	0.1-0.4
		030102	**L-FF**	0.03-0.15	0.1-0.4
		030104	**R-FF**	0.05-0.20	0.1-0.4
		030104	**L-FF**	0.05-0.20	0.1-0.4
		0401003	**R-FF**	0.03-0.10	0.05-0.4
		0401003	**L-FF**	0.03-0.10	0.05-0.4
		040101	**R-FF**	0.03-0.12	0.1-0.5
		040101	**L-FF**	0.03-0.12	0.1-0.5
		040102	**R-FF**	0.03-0.15	0.1-0.5
		040102	**L-FF**	0.03-0.15	0.1-0.5
		040104	**R-FF**	0.05-0.20	0.1-0.5
		040104	**L-FF**	0.05-0.20	0.1-0.5